СВЕТИЛЬНИКИ
SP-SILKA-HANG-R

ПРИМЕНЕНИЕ

- Подвесной светодиодный светильник SILKA-HANG с рассеивателем из натурального шелка коконов тутового шелкопряда оригинально дополнит интерьеры кухни-гостиной или зала кафе, ресторанов.

ОСОБЕННОСТИ

- Структура натурального шелка обеспечивает комфортное рассеивание света и способствует созданию уютной, спокойной атмосферы.
- Два вида чаш в комплекте — встраиваемая и накладная, позволяют смонтировать и настроить светильник под конкретные задачи.

ПАРАМЕТРЫ

Напряжение питания	**AC 230 В**
Частота питающей сети	**50/60 Гц**
Индекс цветопередачи	**CRI>97**
Коэффициент пульсации светового потока	**<1%**
Тип монтажа	**Подвесной**
Длина подвеса (регулируемая)	**100–1600 мм**
Степень пылевлагозащиты	**IP20**
Угол излучения	**330°**
Класс защиты от поражения электрическим током	**I**
Размеры потолочной чаши (накладной)	**Ø70×100 мм**
Размеры потолочной чаши (встраиваемой)	**Ø80×20 мм**
Размер монтажного отверстия	**Ø70 мм**
Материал плафона	**PMMA**
Материал покрытия плафона	**Натуральный шелк**
Срок службы*	**30 000 ч**
Диапазон рабочих температур окружающей среды	**0... +45 °C**
Гарантийный срок	**36 мес**

* При соблюдении условий эксплуатации и снижении яркости не более чем на 30% от первоначальной.

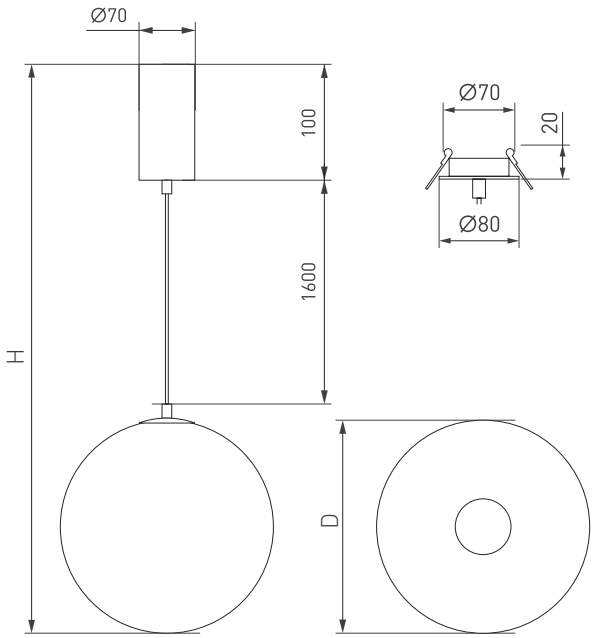

Рис. 1. Чертеж и габаритные размеры

МОДЕЛИ

Артикул	Модель	Мощность	Световой поток	Габаритные размеры светильника (L×W×H)	Цвет корпуса	Цветовая темп-ра*	Цвет свечения
061916	**SP-SILKA-HANG-R300-7W Warm2700**	**7 Вт**	**527 лм**	**Ø300×2000 мм**	**белый**	**2700 К**	**Белый теплый, аналогичный лампе накаливания**
056880	**SP-SILKA-HANG-R400-12W Warm2700**	**12 Вт**	**1013 лм**	**Ø400×2100 мм**	**белый**	**2700 К**	**Белый теплый, аналогичный лампе накаливания**
062035	**SP-SILKA-HANG-R600-12W Warm2700**	**12 Вт**	**1013 лм**	**Ø600×2300 мм**	**белый**	**2700 К**	**Белый теплый, аналогичный лампе накаливания**

* Указано типовое значение.

УСТАНОВКА И ПОДКЛЮЧЕНИЕ

- Установка и подключение светильника с накладной чашей (рис. 2)
  - Извлеките светильник из упаковки и убедитесь в отсутствии механических повреждений.
  - Открутите винты и снимите монтажное основание и крепление дополнительного подвеса.
  - Выберите место для установки светильника и выполните разметку отверстий под крепежные элементы. Просверлите отверстия, установите пластиковые дюбели.
  - Подключите к клеммной колодке светильника обесточенные провода сетевого питания AC 230 В (коричневый — L, «фаза»; синий — N, «ноль»; желто- зеленый — PE, «заземление»).
  - Закрепите монтажное основание светильника и крепление дополнительного подвеса на потолке. Отрегулируйте при необходимости длину подвеса.

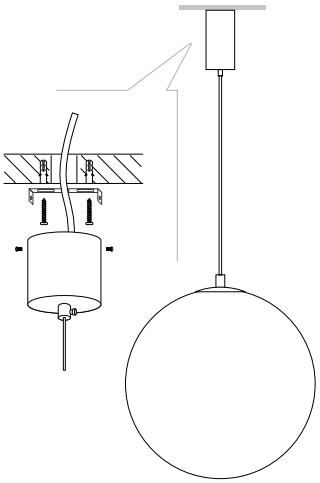

Рис. 2. Установка и подключение светильника с накладной чашей

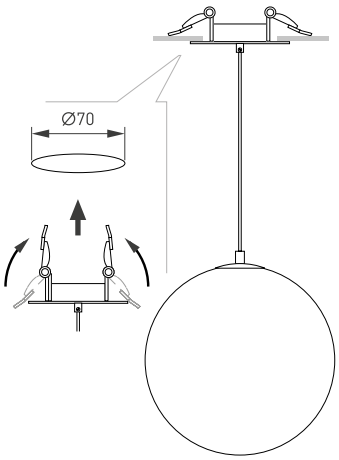

Рис. 3. Установка и подключение светильника с встраиваемой чашей

- Включите светильник и проверьте его работоспособность.

- Установка и подключение светильника со встраиваемой чашей (рис. 3)
  - Вырежьте отверстие по размерам, указанным в таблице параметров.
  - Подключите к клеммной колодке светильника обесточенные провода сетевого питания AC 230 В (коричневый — L, «фаза»; синий — N, «ноль»; желто-зеленый — PE, «заземление»).
  - Отведите крепежные пружины светильника вверх и установите светильник и драйвер в подготовленное отверстие.
  - Закрепите крепление дополнительного подвеса на потолке. Отрегулируйте при необходимости длину подвеса.
  - Включите светильник и проверьте его работоспособность.
- Для замены накладной потолочной чаши на встраиваемую выполните следующие действия (рис. 4):
  - Отключите провода блока питания от клеммной колодки светильника.
  - Открутите стопорную гайку, снимите зубчатую шайбу-гровер, провод «заземления» PE желто-зеленый, зубчатую шайбу-гровер, ослабьте фиксирующий винт.
  - Отрегулируйте длину провода, закрепите с помощью фиксирующего винта.
  - Наденьте зубчатую шайбу-гровер, провод «заземления» PE желто-зеленый, зубчатую шайбу-гровер, закрутите стопорную гайку.
  - Подключите провода блока питания и провод заземления к клеммной колодке светильника.
- Убедитесь, что все крепежные элементы надежно затянуты, и проводка не имеет повреждений.
- Включите питание светильника и проверьте его работоспособность.

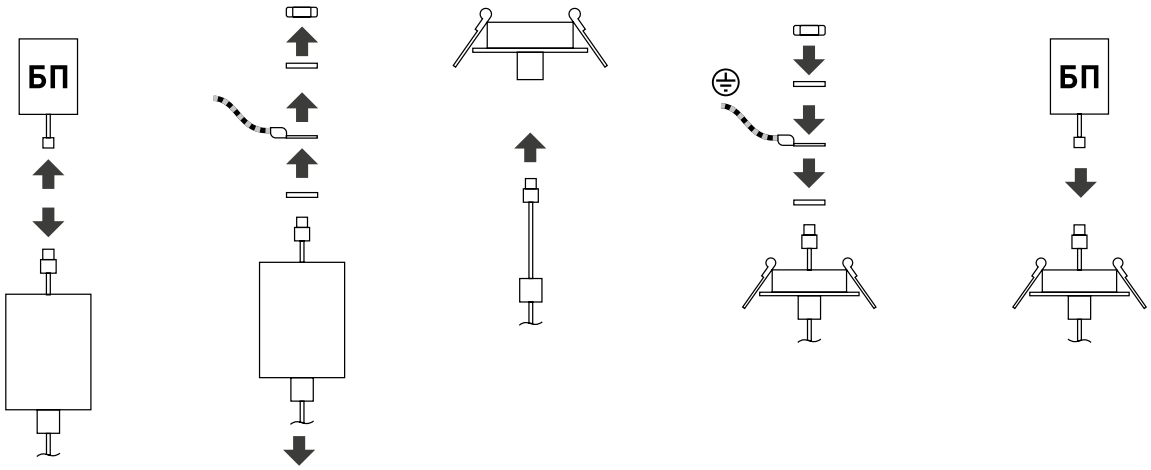

Рис. 4. Замена накладной чаши на встраиваемую